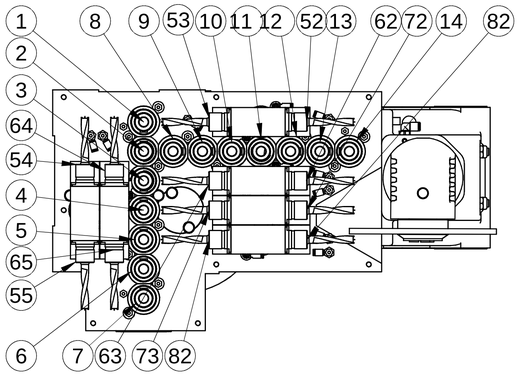

ROTAZIONE DESTRA / RIGHT ROTATION

ROTAZIONE SINISTRA / LEFT ROTATION

ROTAZIONE DESTRA / RIGHT ROTATION

ROTAZIONE SINISTRA / LEFT ROTATION

SENSO DI ROTAZIONE MOTORE ORARIO SX
MOTOR ROTATION LH
(senso rotazione motore e mandrini visto da dietro/sopra)
corrispondenza con senso eliche punte di foratura

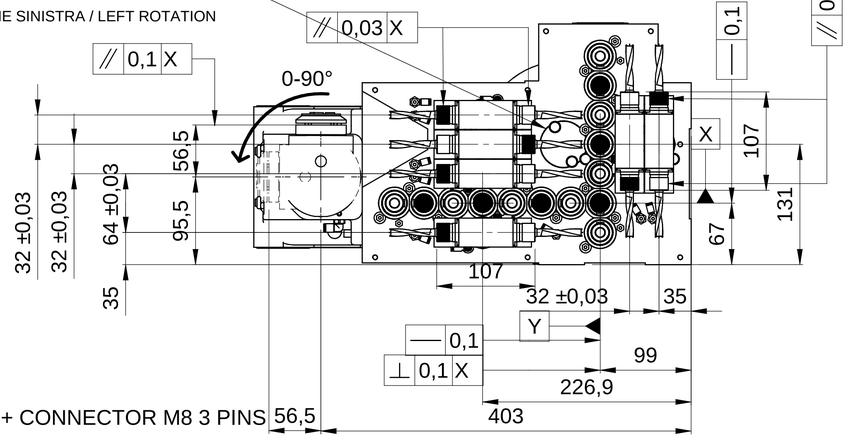

CARATTERISTICHE TECNICHE / TECHNICAL FEATURES

MANDRINI VERTICALI / VERTICAL SPINDLES	14
MANDRINI ORIZZONTALI / HORIZONTAL SPINDLES	12
ATTACCO PUNTE / TOOL CONNECTION	10 H7 mm
INTERASSE PUNTE /DISTANCE BETWEEN CENTERS	32 mm
MAX LUNGHEZZA PUNTE / MAX BORING BITS LENGHT	70 mm
DIMENSIONE LAMA / BLADE DIMENSION	160 mm
CENTRAGGIO LAMA / BLADE SHAFT	35 h6 mm
CORSA MANDRINI VERTICALI / VERTICAL SPINDLES STROKE	60 mm (SINGLE EFFECT CYLINDER)
CORSA MANDRINI ORIZZONTALI / HORIZONTAL SPINDLES STROKE	75 mm (DOUBLE EFFECT CYLINDERS)
CORSA GRUPPO LAMA / BLADE UNIT STROKE	50 mm (DOUBLE EFFECT CYLINDER)
ROTAZIONE GRUPPO LAMA / BLADE ANGULAR POSITION	0-90°
SPINTA VERTICALE MANDRINI / VERTICAL SPINDLES THRUST	335 N (6bar) - 550 N (9bar)
POTENZA MOTORE / MOTOR POWER	3.0 kW
TENSIONE NOMINALE /RARED VOLTAGE	230 / 400 V
CORRENTE NOMINALE / RATED CURRENT	13.4 A / 6.5 A
VELOCITA' ROTAZIONE MOTORE / MOTOR RATED SPEED	2870 RPM
SENSO DI ROTAZIONE MOTORE / MOTOR ROTATION	SINISTRO / LEFT
FREQUENZA NOMINALE / RATED FREQUENCY	50 Hz
COS ∅	0.83
ALIMENTAZIONE MOTORE / ELECTRICAL SUPPLY	50 Hz / 25-95 Hz
RAPPORTO DI TRASMISSIONE /SPEED RATIO (SPINDLES/MOTOR)	1.5
ROTAZIONE VERTICALI / VERTICAL SPINDLES SPEED	4000 RPM / 2000-8000 RPM
ROTAZIONE ORIZZONTALI / HORIZONTAL SPINDLES SPEED	4000 RPM / 2000-8000 RPM
RAPPORTO DI TRASMISSIONE /SPEED RATIO BLADE/MOTOR	1.255
ROTAZIONE LAMA / BLADE SPEED	3600 RPM / 2000-6500 RPM
LUBRIFICANTE / LUBRICATOR	GREASE KLUEBER ISOFLEX NBU15
LUBRIFICAZIONE MANDRINI VERT./ VERTICAL SPINDLES LUBRIC.	1.0 cc / 500 h (OGNI MANDRINO / EACH SPINDLE)
LUBRIFICAZIONE RINVII OR. / HORIZONTAL SPINDLES LUBRICATION	2.0 cc /1000 h
LUBRIFICAZIONE GRUPPO LAMA /BLADE UNIT LUBRICATION	/
PESO / WEIGHT	95 kg

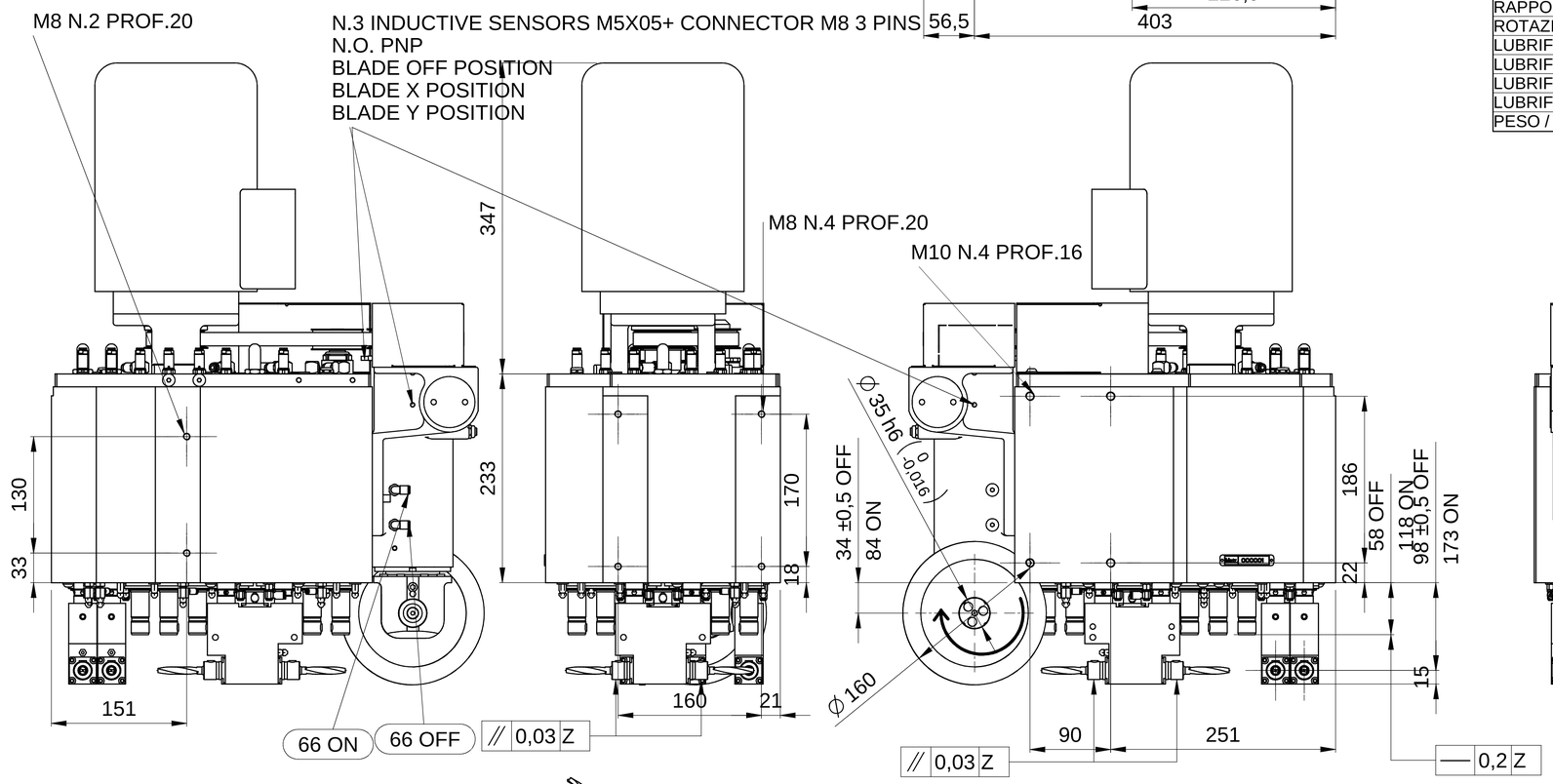

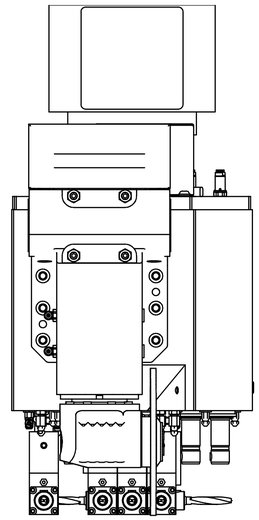

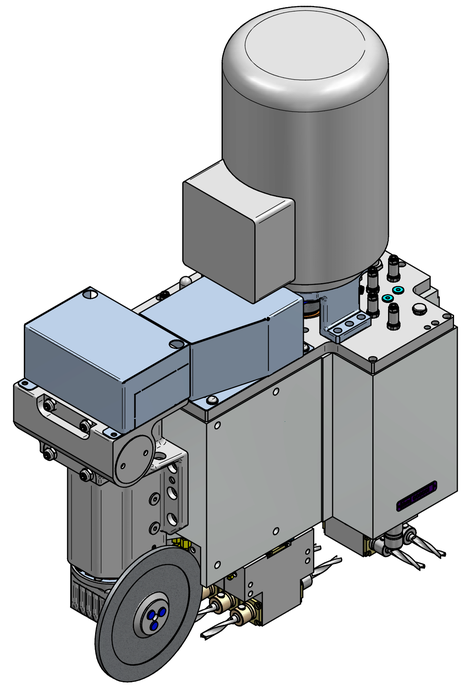

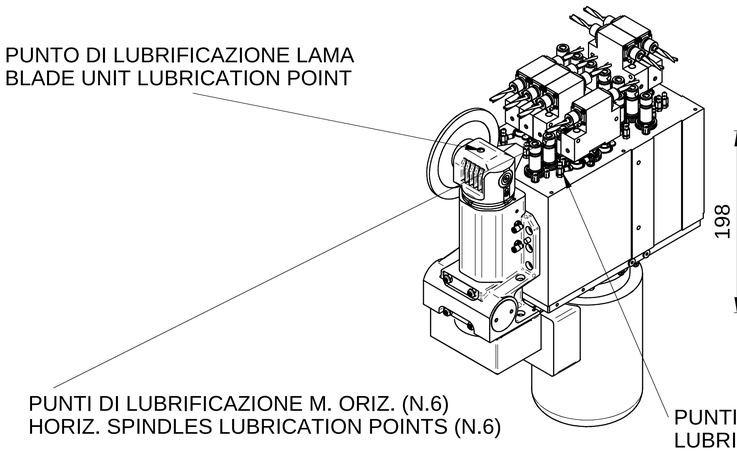

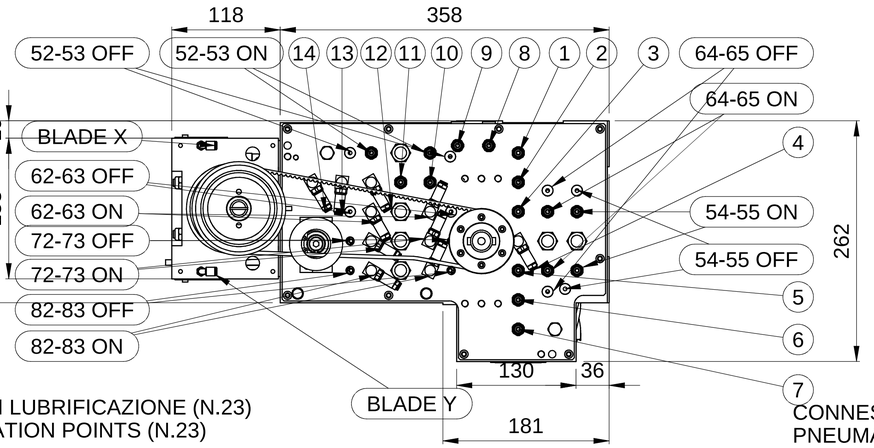

CONNESSIONI PNEUMATICHE E4
PNEUMATIC CONNECTIONS E4

Rev	Data / Date	Firma / Signature	Descrizione ultima modifica / Last change description	N°Modifica / Change ID
00				

Caratteristiche tecniche non vincolate secondo istruzione operativa SCM GROUP — ID 23/10TG
Specifications not tied to SCM GROUP operation instruction — ID 23/10TG
Sfusi non salate secondo specifica SCM Vendor according to SCM specific — ST232DTG
Fusion secondo specifica SCM / Megaris secondo SCM specific — ST330DTG
Quote senza indicazione di tolleranza, grado di precisione / Shapes without indication of tolerance, accuracy — **SCM Specifica ST2310DTG**

Verniciatura / Painting (SCM specific ST231DTG): **VER000**

Superficie / Surface (m²)

Trattamento Superficiale / Surface Treatment (SCM specific ST234DTG)

Trattamento Termico / Heat Treatment (SCM specific ST234DTG)

	Firma / Signature	Data / Date	Rugosità / Roughness'
Ultimo rilascio Latest release			
Controllato Checker			
Disegnato Designed	**D.Nicolini**	**23/02/2015**	

CF3 ⊘ 0 ⊘ 0

Peso grezzo/Raw weight (kg)

Ricavare da o Stato di fornitura / Based on or State of supply

Smussi / chamfer

Massa / Mass (kg) **94,887**

Materiale / Material (SCM specific ST235DTG): **Vedi Tabella**

hiteco

Denominazione / Item Name: **TESTA FORATRICE F26L2 - 14V+12O+L2**

Scala / Scale **1:2** | Codice / Item ID **F26B2.12H.01** | Rev **00** | Status | Tav. N. di N. **2/2**

Template version : 14

O RISERVATA ED A TERMINI DI LEGGE LA PROPRIETA' DI QUESTO DISEGNO CON DIVIETO DI RENDERLO COMUNQUE NOTO A TERZI SENZA LA NOSTRA PREVENTIVA APPROVAZIONE IN ELEGRAN ACES SOMA PROPERTY, COPYRIGHTED MATERIAL DISCLOSURE TO THIRD PARTIES WITHOUT OUR AUTHORIZATION IS EXPLICITLY FORBIDDEN