OBC-30*30 L سبک

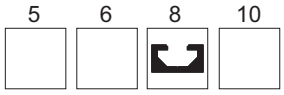

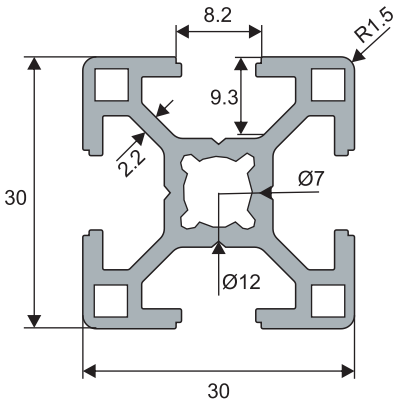

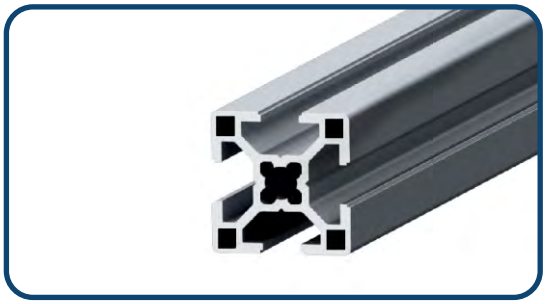

Part No.	Wy cm^3	Wx cm^3	Ly cm^4	Lx cm^4	L mm	coating	Material	Area cm^2	Weight kg/m
OBC-30*30 L	1.97	1.97	2.95	2.95	6000	Anodizad	AL-6063	3.16	0.85

L(Standard) : 6050 mm

بلبرینگ اسکوئی

OBC
Oskoyi Ballbearing Company

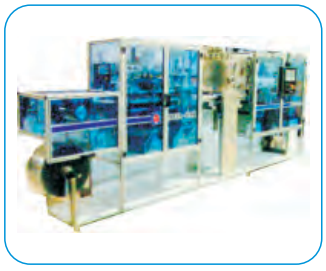

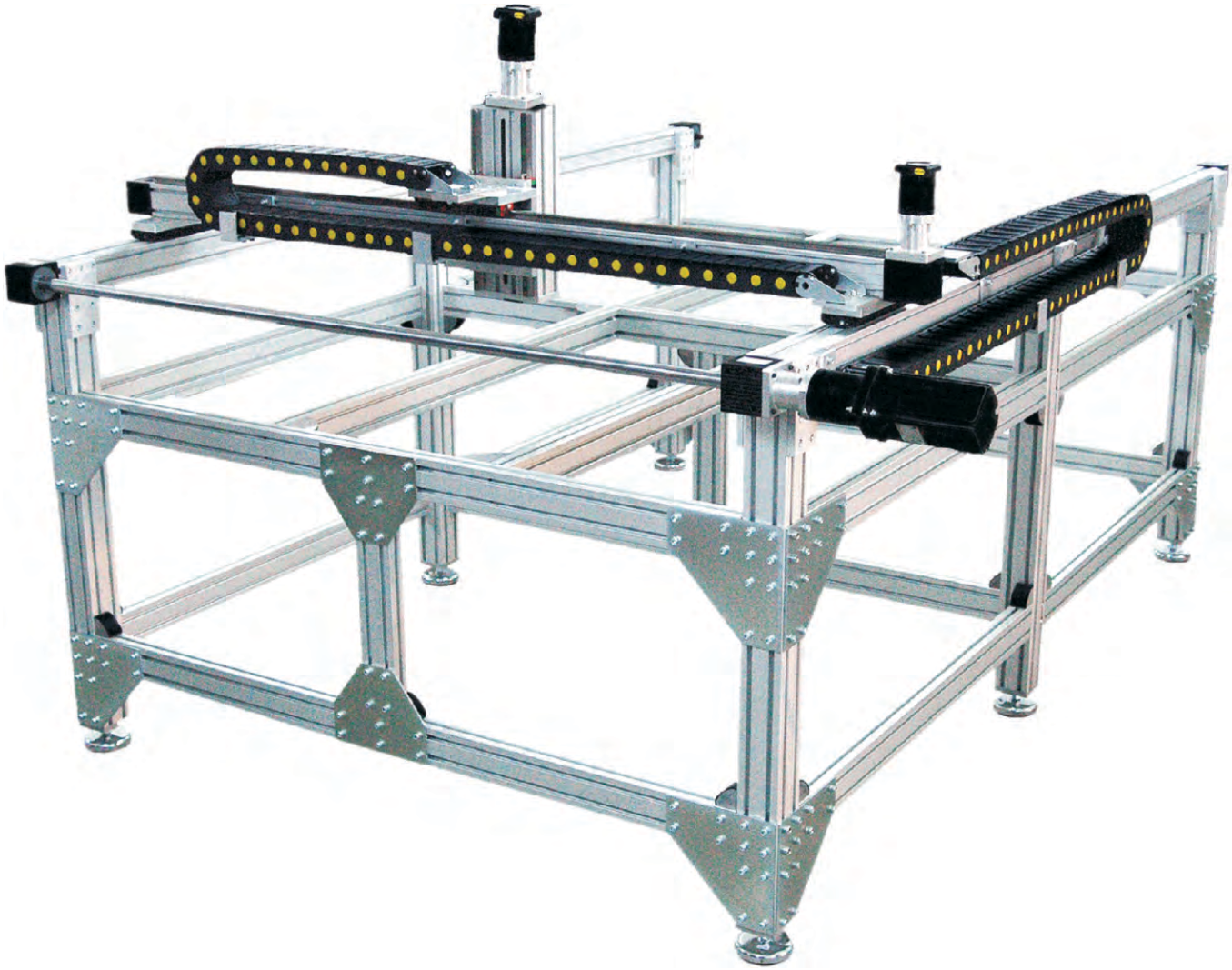

تلفن : (021) 33913364 - 33951660

فکس : (021) 33985603

OBC
Oskoyi Ballbearing Company

Oskoyi Ballbearing

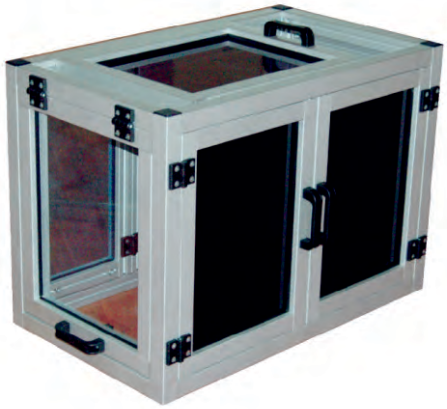

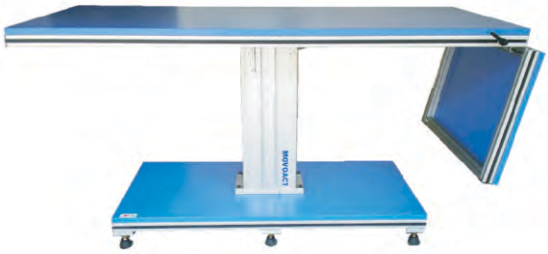

site : www.1OBC.com
Email : Borhan772000@yahoo.com

بلبرینگ اسکوئی

OBC
Oskoyi Ballbearing Company

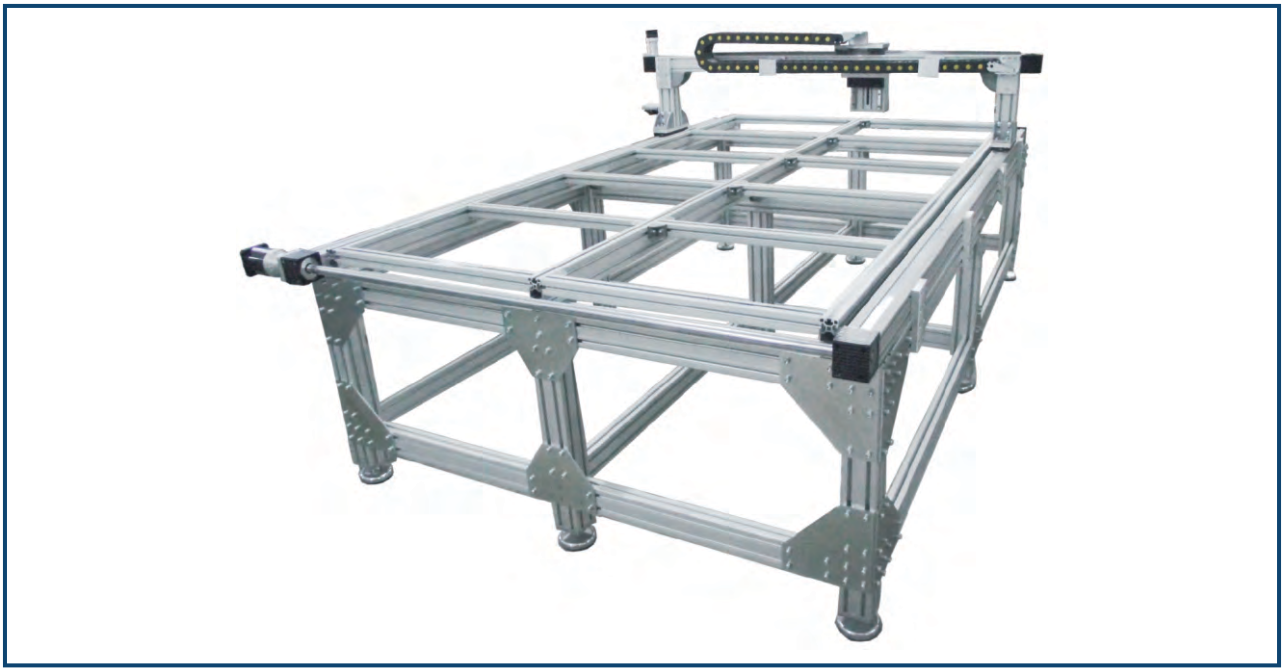

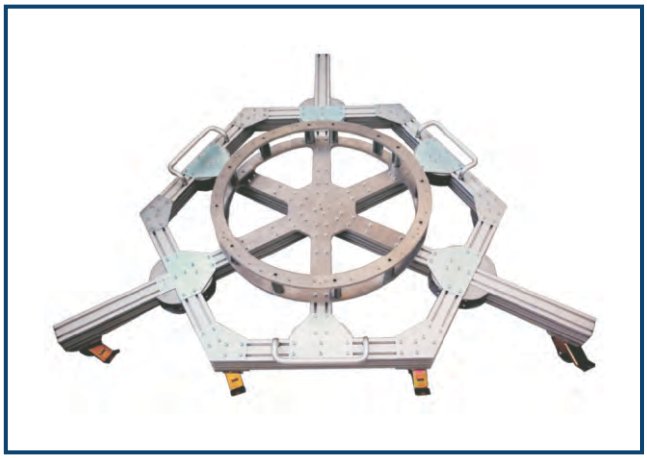

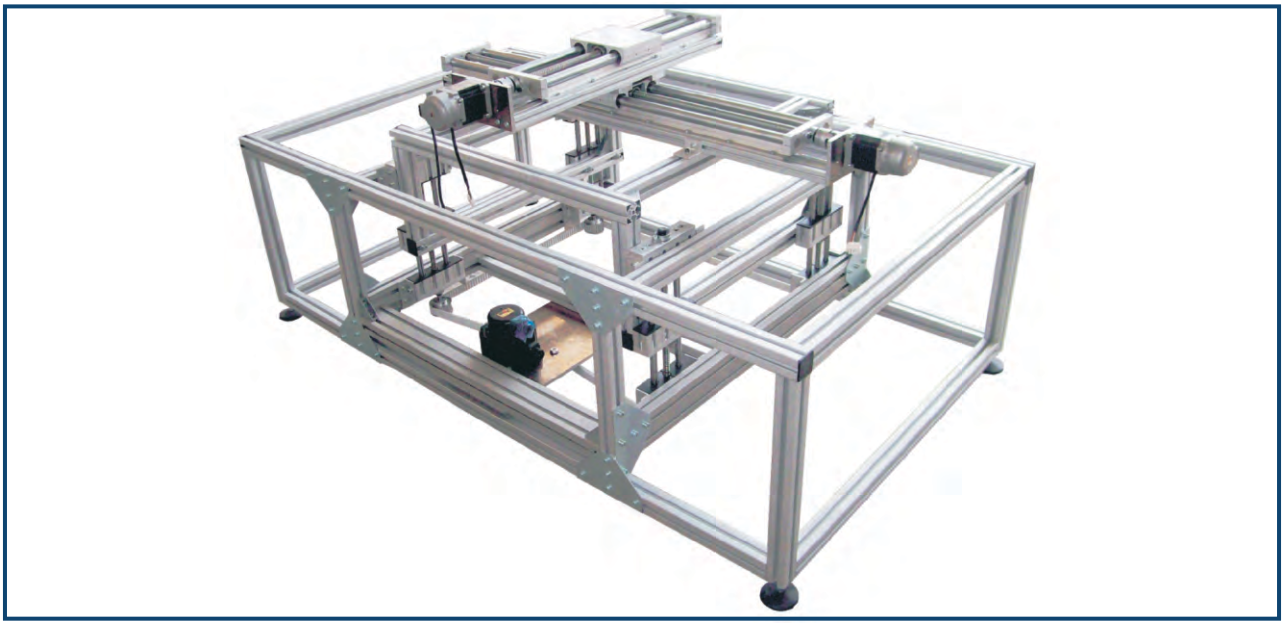

تلفن : (021) 33913364 - 33951660

فکس : (021) 33985603

OBC
Oskoyi Ballbearing Company

Oskoyi Ballbearing

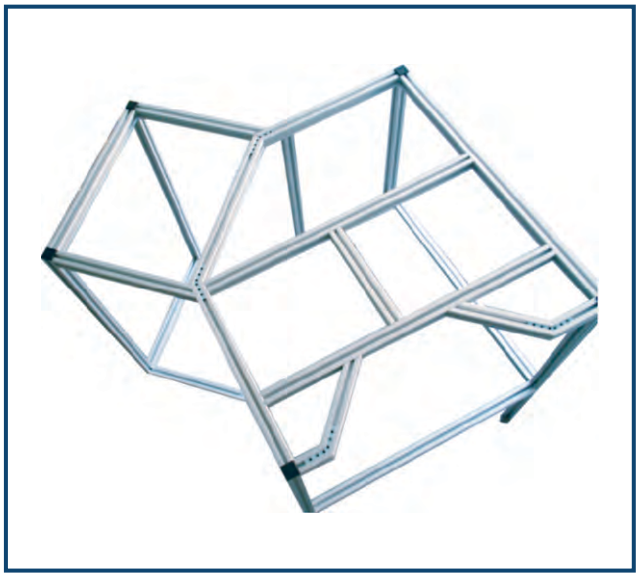

site : www.1OBC.com
Email : Borhan772000@yahoo.com

بلبرینگ اسکوئی

OBC
Oskoyi Ballbearing Company

تلفن : (021) 33913364 - 33951660

فکس : (021) 33985603

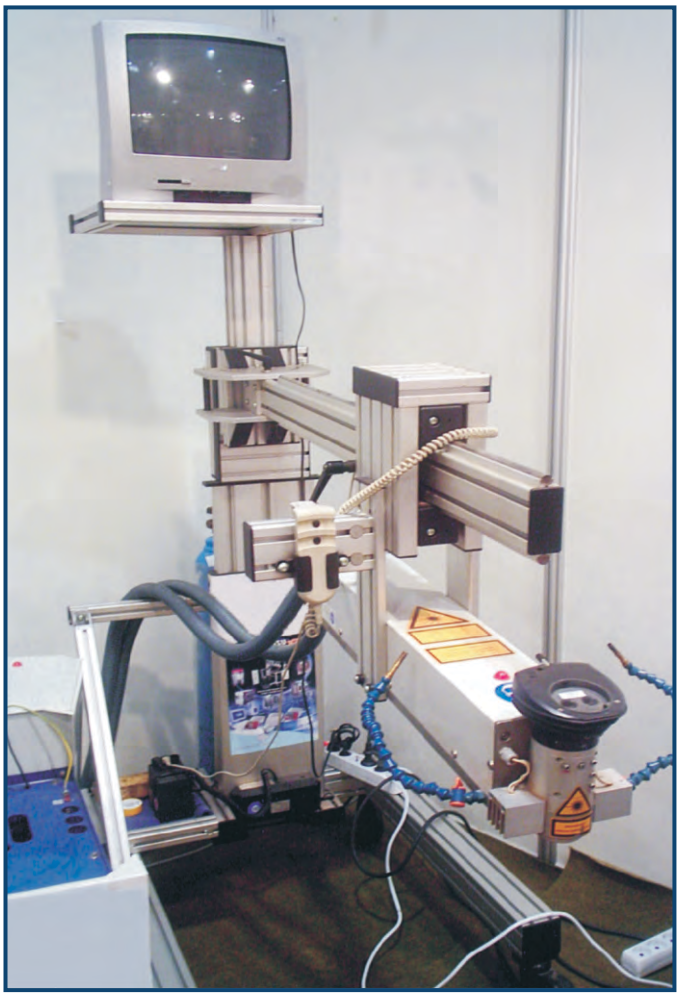

بلبرینگ اسکوئی

OBC
Oskoyi Ballbearing Company

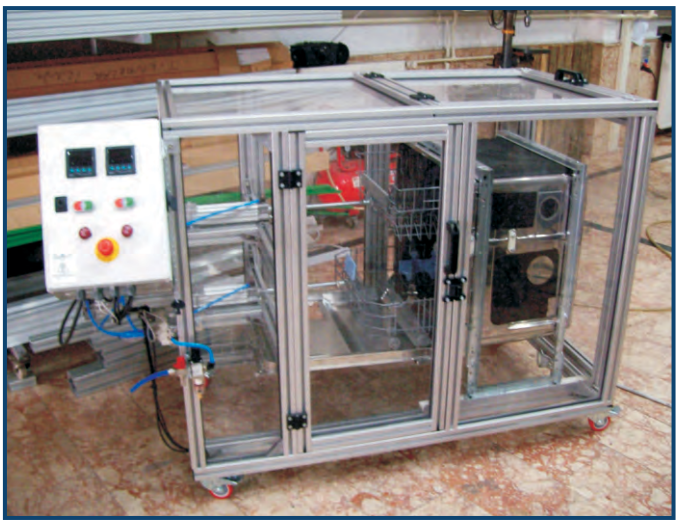

تلفن : (021) 33913364 - 33951660

فکس : (021) 33985603

OBC
Oskoyi Ballbearing Company

Oskoyi Ballbearing

site : www.1OBC.com
Email : Borhan772000@yahoo.com

بلبرینگ اسکوئی

OBC
Oskoyi Ballbearing Company

تلفن : (021) 33913364 - 33951660

فکس : (021) 33985603

OBC
Oskoyi Ballbearing Company

Oskoyi Ballbearing

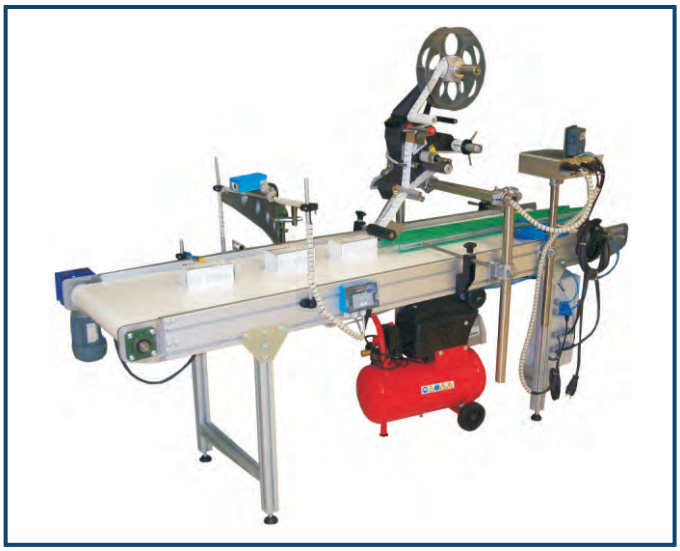

site : www.1OBC.com
Email : Borhan772000@yahoo.com

بلبرینگ اسکوئی

OBC
Oskoyi Ballbearing Company

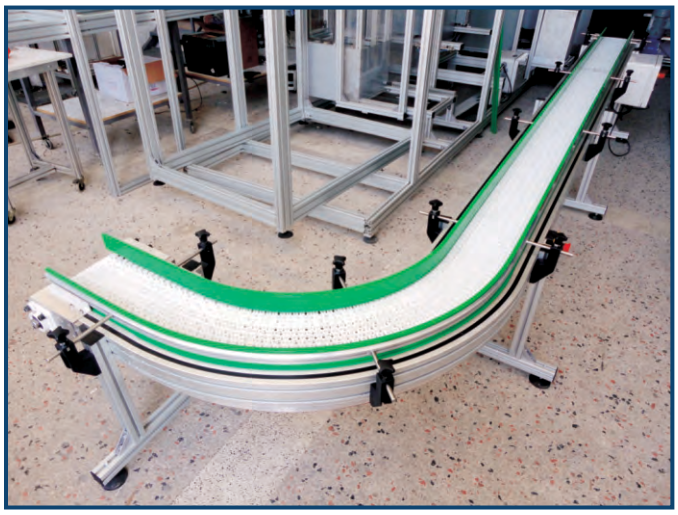

تلفن : (021) 33913364 - 33951660

فکس : (021) 33985603